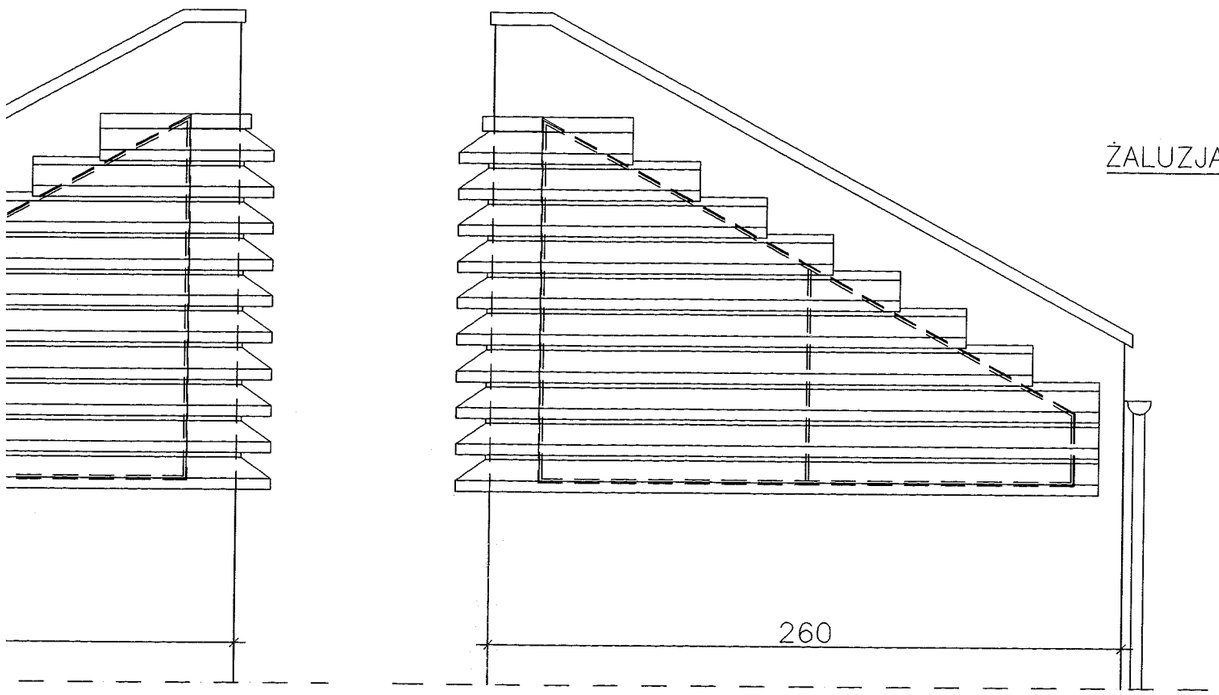

RZUT POZIOMY

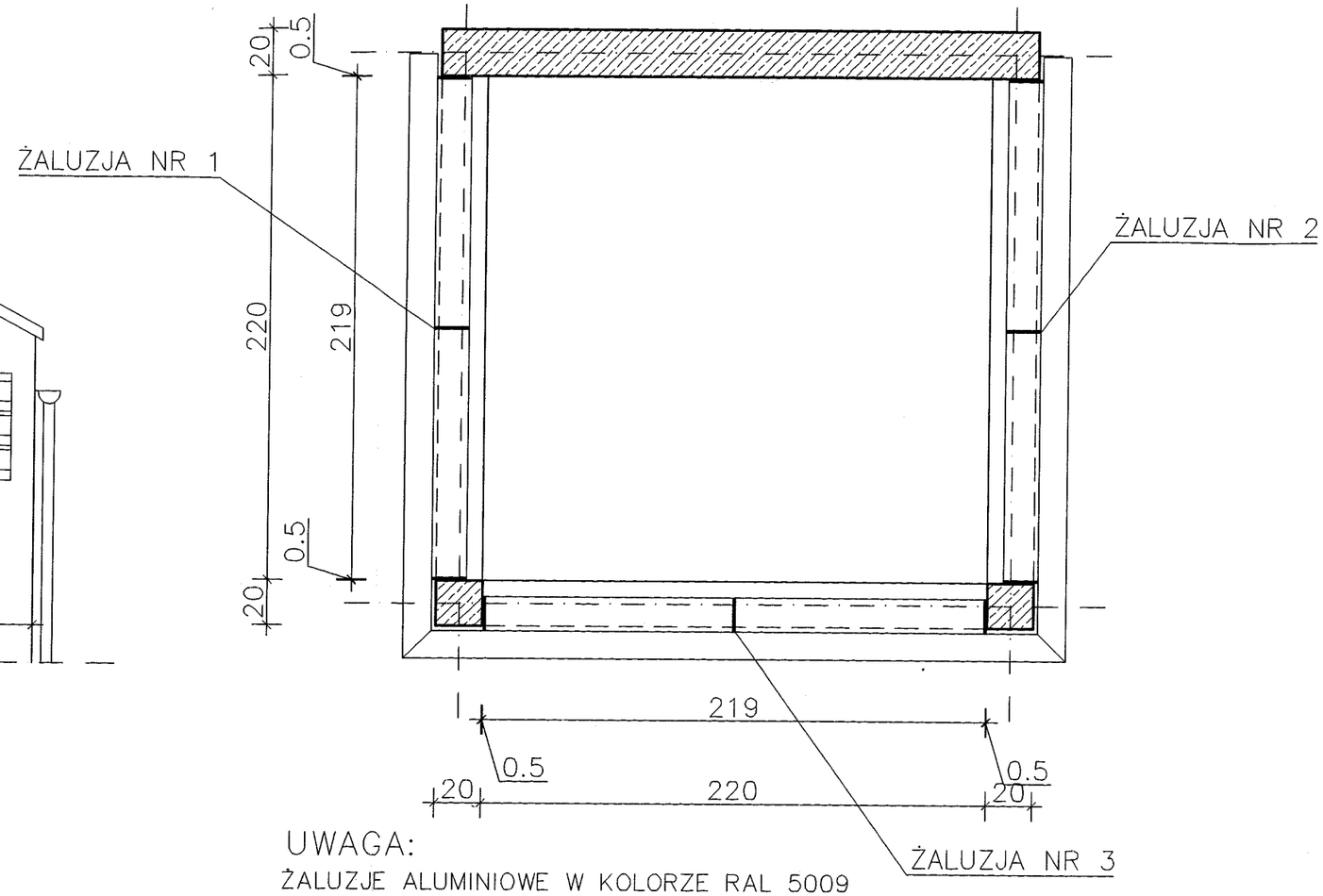

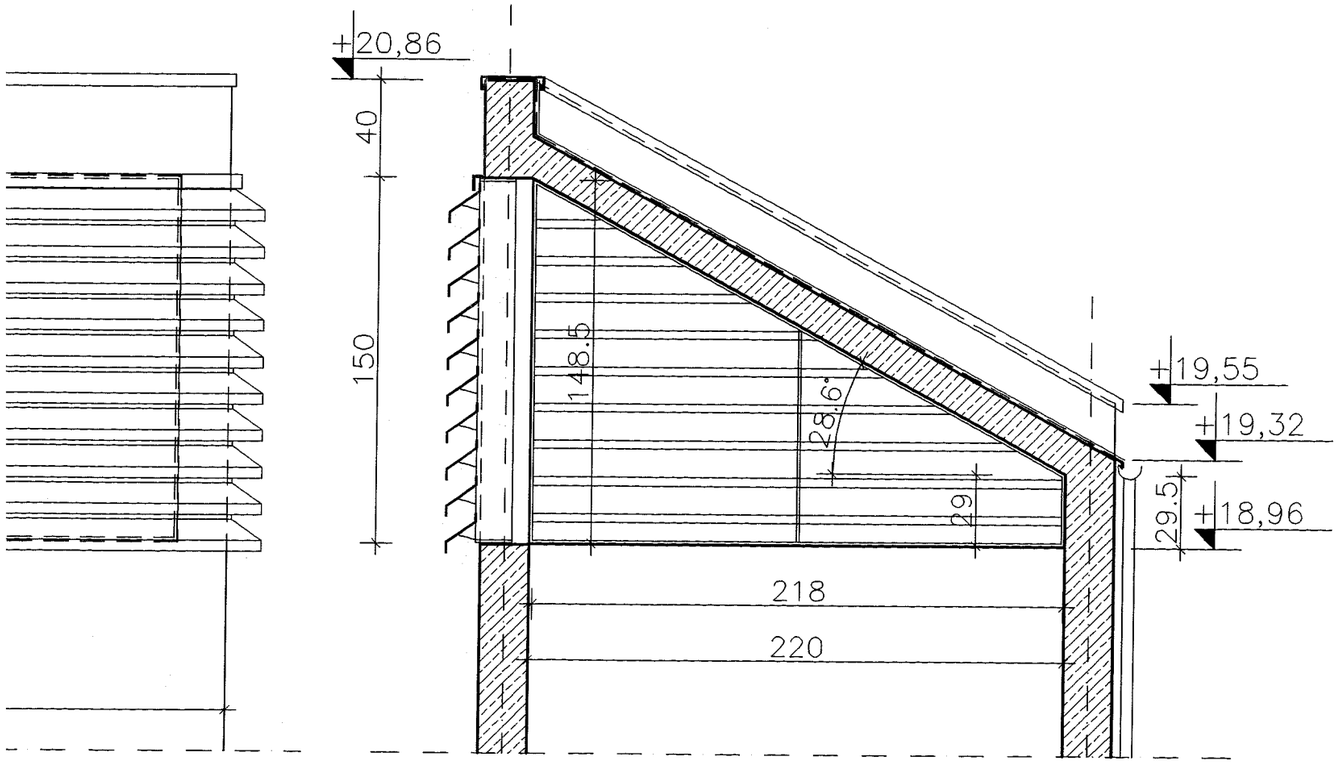

PRZEKRÓJ PIONOWY

UWAGA:
ŻALUZJE ALUMINIOWE W KOLORZE RAL 5009

LISTWY ŻALUZJI WG ROZWIĄZAŃ TECHNOLOGICZNYCH PRODUCENTA – UZGODNIĆ W RAMACH NADZORU AUTORSKIEGO

PRZED WYKONANIEM ŻALUZJI NALEŻY SPRAWDZIĆ NA BUDOWIE WYMIARY STANU SUROWEGO.

WYMIARY PODANO W CENTYMETRCH.

WYMIARY RAM:
–ŻALUZJA NR 1 – 218x148,5/29
–ŻALUZJA NR 2 – 218x148,5/29
–ŻALUZJA NR 3 – 218x148,5

POWIERZCHNIA ŻALUZJI
(PO OBRYSIE ZEWNĘTRZNYM):
–ŻALUZJA NR 1 – 3,0m2
–ŻALUZJA NR 2 – 3,0m2
–ŻALUZJA NR 3 – 4,5m2

ŻALUZJE WYRZUTNI DACHOWEJ SKALA 1:25

LIGASZEWSKI
STUDIO PROJEKTOWE
UL. PIĘKNA 56B/7 50-506 WROCŁAW
TEL. (0-71) 336-58-56, (0-602) 155-194

	Imię i nazwisko	Nr upr.	Podpis
Główny proj	arch. Piotr Ligaszewski	18/89/UW	
Projektant	arch. Barbara Trznadel	123/97/UW	
Sprawdził			
Rysował			
Obiekt	SP ZZOZ W STALOWEJ WOLI, UL. STASZICA 4 BUDYNEK DIAGNOSTYCZNO–ZABIEGOWY		
Tytuł rys.	ŻALUZJE WYRZUTNI DACHOWEJ		

Data	Branża	Stadium	Skala	Nr rys.
02.2005	ARCH	PW	1:25	36

WIDOKI BOCZNE

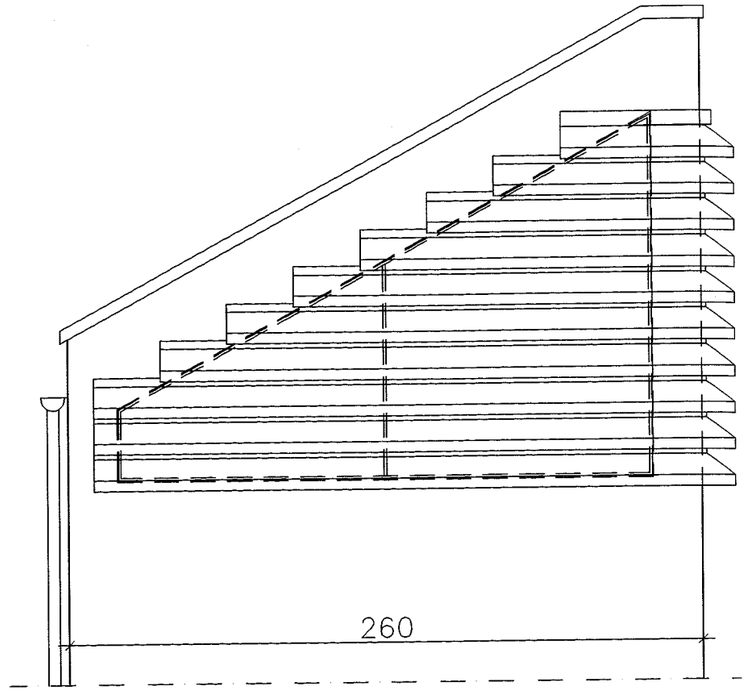

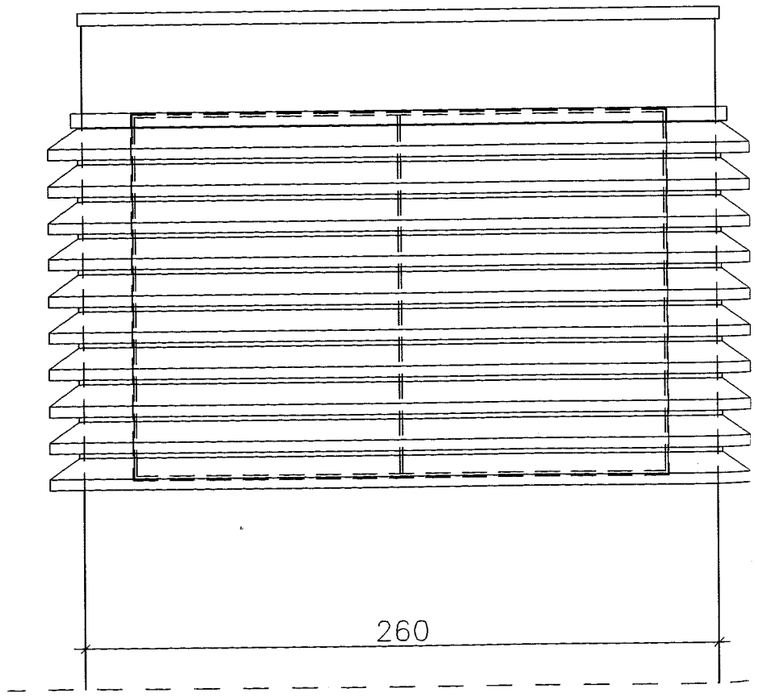

WIDOK FRONTOWY