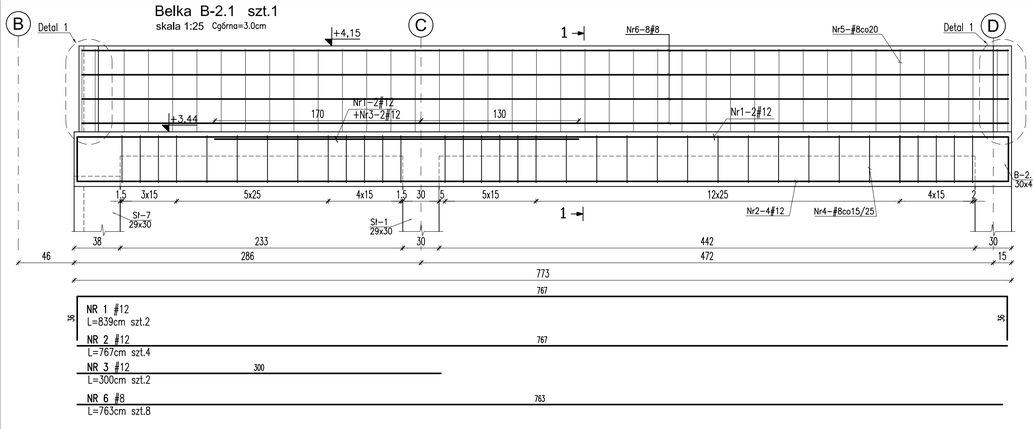

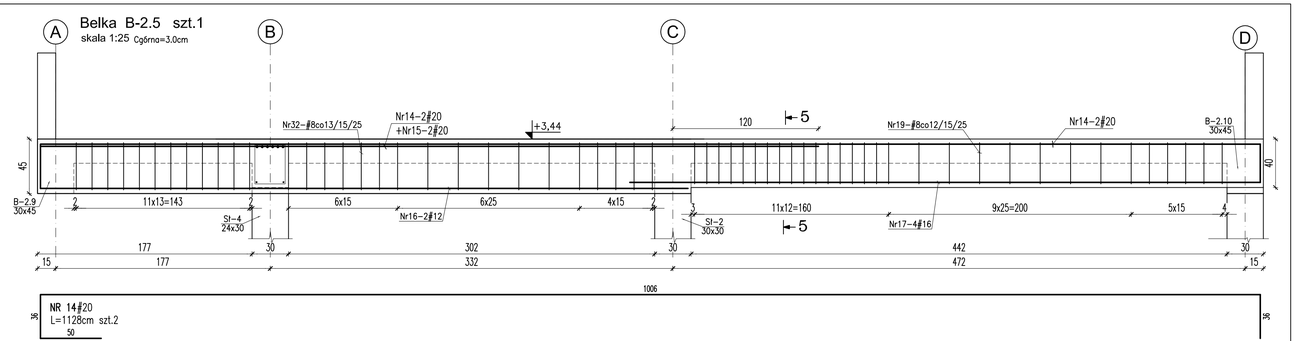

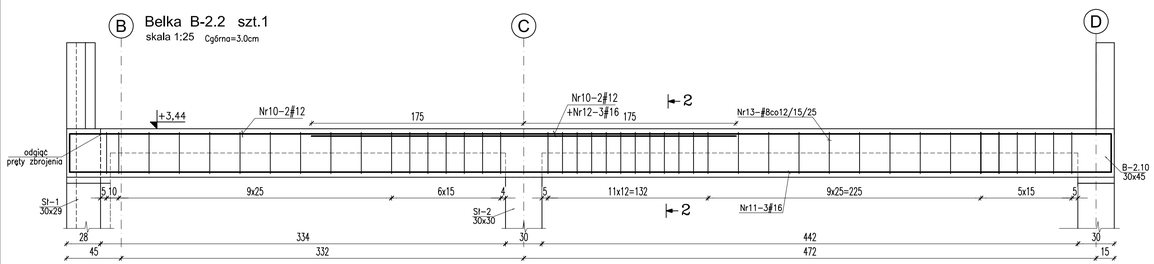

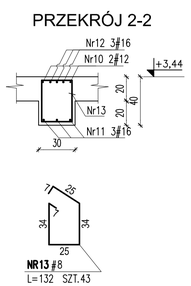

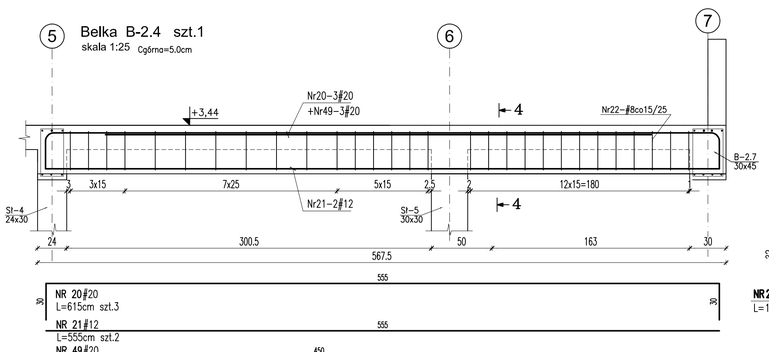

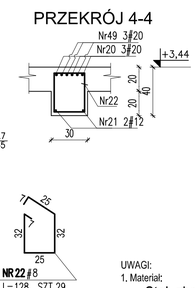

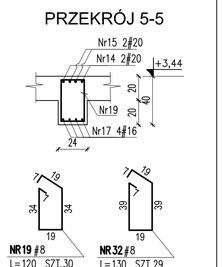

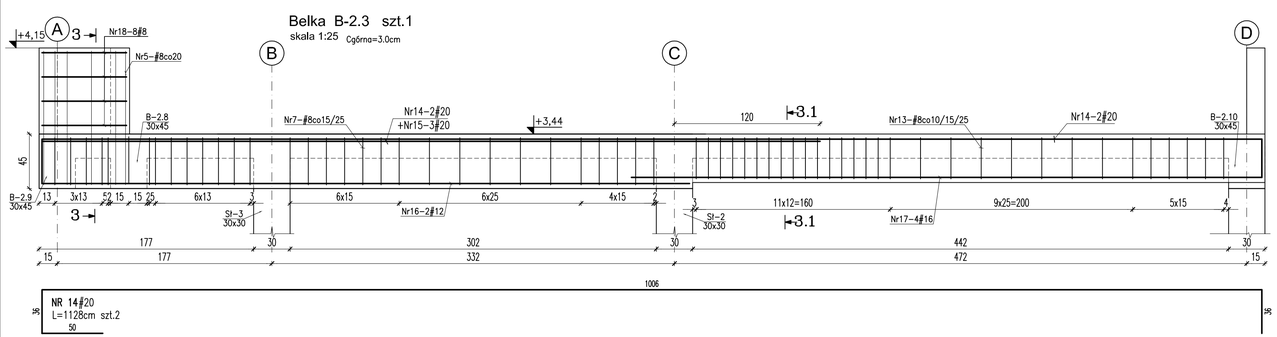

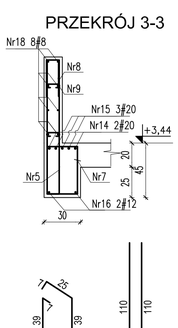

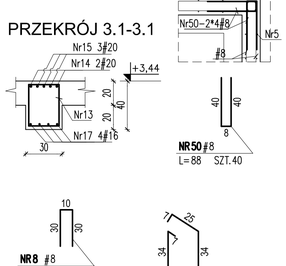

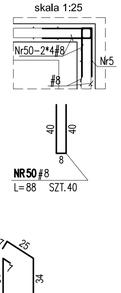

ELEMENT					PRĘTY ZBROJENIOWE						
Nazwa		Nr pręta	Średnica	Długość	Liczba w 1 elemencie	Liczba ogółem	Długość łączna [m]				
	Szt.						A-I	B500SP (EPSTAL)			
			[mm]	[cm]	[szt.]	[szt.]	6	8	12	16	20
B-2.1	1	1	12	839	2	2			16,8		
		2	12	767	4	4			30,7		
		3	12	300	2	2			6,0		
		6	8	763	8	8		61,0			
		4	8	140	35	35		49,0			
		5	8	230	40	40		92,0			
		8	8	70	40	40		28,0			
		9	6	26	80	80	20,8				
B-2.2	1	10	12	923	2	2			18,5		
		11	16	859	3	3				25,8	
		12	16	350	3	3				10,5	
		13	8	132	43	43		56,8			
B-2.3	1	14	20	1128	2	2					22,6
		15	20	640	3	3					19,2
		16	12	534	2	2			10,7		
		17	16	520	4	4				20,8	
		18	8	69	8	8		5,5			
		7	8	142	30	30		42,6			
		5	8	230	6	6		13,8			
		8	8	70	5	5		3,5			
		9	6	26	12	12	3,1				
		13	8	132	30	30		39,6			
B-2.4	1	20	20	615	3	3					18,5
		21	12	555	2	2			11,1		
		22	8	128	29	29		37,1			
		49	20	450	3	3					13,5
B-2.5	1	14	20	1128	2	2					22,6
		15	20	640	2	2					12,8
		16	12	534	2	2			10,7		
		17	16	520	4	4				20,8	
		19	8	120	30	30		36,0			
		32	8	130	29	29		37,7			
Długość ogółem						[m]	23,9	502,6	104,4	77,9	109,1
Masa jednostkowa						[kg/m]	0,222	0,395	0,888	1,580	2,470
Masa						[kg]	5,3	198,5	92,7	123,0	269,4
MASA OGÓŁEM						[kg]	**689,0**				

UWAGI:

1. Materiał:

Stal zbrojeniowa B500SP (EPSTAL)
A-I (St3S) tylko Ø6

Beton C20/25

2. Otulina górna dla belek wg rysunku , dolna 3 cm, boczna 2,5cm.
Dla zachowania właściwej otuliny zbrojenia, pręty układać na podkładkach dystansowych
3. Układanie i pielęgnacja betonu zgodnie ze sztuka budowlaną
4. Wymiary podano w cm.
5. Wymiary gięcia prętów podano po zewnętrznym obrysie pręta
6. Średnica gięć prętów wg PN-B-03264:2002

ROZPOWSZECHNIANIE I KOPIOWANIE DOZWOLONE ZA PISEMNĄ ZGODĄ WŁAŚCICIELA PRAW
PRAWA AUTORSKIE ZASTRZEŻONE
WG USTAWY O PRAWIE AUTORSKIM I PRAWACH POKREWNYCH
(Dz.U. Nr 80 poz. 904 z 2000r.)

BIURO PROJEKTÓW SŁUŻBY ZDROWIA PRO-MEDICUS SP. Z O.O.

BRANZA	KONSTRUKCJA	SYMBOL	110-SOR-IP-PW-II-1P	NR RYS. 19
INWESTOR	SP ZZOZ POWIATOWY SZPITAL SPECJALISTYCZNY W STALOWEJ WOLI			
ADRES	37-450 STALOWA WOLA, UL.STASZICA 4			
NAZWA INWESTYCJI	DOSTOSOWANIE POMIESZCZEŃ SZPITALNEGO ODDZIAŁU RATUNKOWEGO W POWIATOWYM SZPITALU SPECJALISTYCZNYM W STALOWEJ WOLI DO WYMOGÓW SANITARNYCH I PRAWNYCH			
ADRES INWESTYCJI	37-450 STALOWA WOLA, UL.STASZICA 4 DZ. NR 2294/6 OBR. 3			
TEMAT	KONSTRUKCJA PROJEKT WYKONAWCZY			SKALA 1:25
TREŚĆ	PAWILON I ZBROJENIE BELEK B-2.1 do B-2.5			DATA 02.2016
PROJEKTANT	MAP/0009/POOK/06	OPRACOWAŁ	SPRAWDZIŁ	MAP/0090/POOK/15
MGR INŻ. ROBERT BUCZEK		ZESPÓŁ	MGR INŻ. A. CHOLEWA-JUSZCZYK	